Зональный коммуникатор
ZC8.1.220LED

Описание:

Проводной коммутационный блок (контрольный центр) предназначен для управления исполнительными механизмами (котел, циркуляционный насос, подмешивающий клапан , сервоприводы контуров отопления), в зависимости от построенного алгоритма работы. Обеспечивает оптимальное расходование энергии, комфортный климат каждого отдельного помещения, правильную работу всех элементов схемы. Осуществляет одновременный контроль температуры восьми помещений (зон).

DEMO

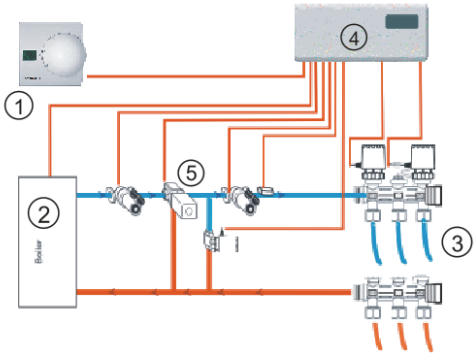

1. Комнатный термостат(ы)
2. Котел отопительный
3. Сервоприводы контуров отопления
4. Контрольный центр
5. Подмешивающий клапан

Принцип работы

Термостат(ты) измеряет(ют) температуру в помещении, сравнивает(ют) значение с установленным и отправляет соответственный сигнал (вкл.нагрев/откл.нагрев) на контрольный центр. Контрольный центр отправляет соответственные сигналы на исполнительные механизмы. С данным контрольным центром могут использоваться любые проводные термостаты.

Технические характеристики

Питание …….. ~100-240В (50-60гц)
Контакты реле……Макс. 250В 10А
Рабочий температурный диапазон ……-20~+60*С
Температура транспортировки и хранения……..-20~70*С
Размеры (д*в*г)……280mm X 110mm X40mm (настенный монтаж)
Цвет……Белый

Особенность

- Одновременный контроль температуры восьми помещений (зон).
- Дополнительные выходы для управления котлом, циркуляционным насосом, подмешивающим клапаном.
- Световая индикация статуса выхода.

ВАЖНАЯ ИНФОРМАЦИЯ:

- Запрещено производить установку, очистку или обслуживание данного термостата при включенном питании электросети. Убедитесь в отсутствии напряжения на токоведущих частях, прежде чем начать монтаж/демонтаж.
- Внимательно ознакомьтесь с информацией в этом руководстве перед установкой.
- Монтаж термостата должен производиться только профессиональным подрядчиком.
- Прокладка всех проводок должна осуществляться в соответствии с действующими национальными правилами и нормами.
- Этот термостат оснащен плавкой вставкой для защиты электронной схемы. Если система не функционирует, пожалуйста проверьте плавкую вставку и при необходимости замените ее.
- Используйте данный термостат по назначению в соответствии с инструкциями, описанными в данном руководстве.

Схема подключения

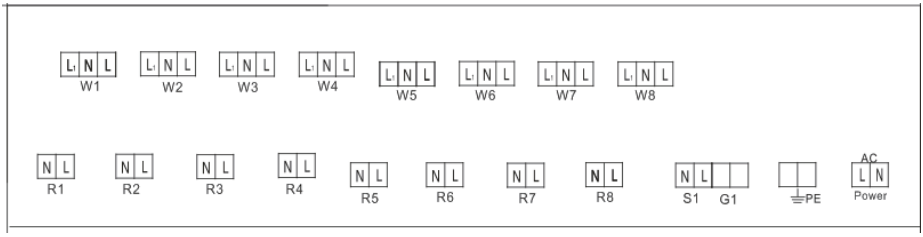

W1-W8: Комнатные термостаты (до 8 единиц)

L: Питание (фаза) N: Питание (ноль)

L1: Питание нагрузки.

R1-R8 : Сервоприводы контуров отопления (до 8 единиц)

S1: Подключение циркуляционного насоса макс.250В,8(5)А

G1: Пассивные выходные контакты для котла отопления (<8А)

PE: Заземление

AC: Питание контроллера 100-240В(50-60гц)

Внимание! Заводом установлена главная зона под номером W1. Таким образом термостат, установленный в этой зоне должен выполнять функцию главного термостата. Включение и отключение отопительного котла и циркуляционного насоса будут осуществляться только посредством главного термостата.
Рекомендация: Установите главный термостат в зоне с необходимой более высокой температурой комфорта, по сравнению с другими зонами.

Монтаж

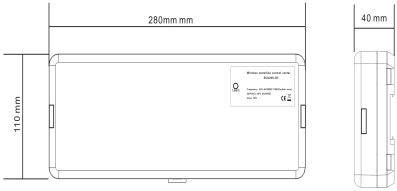

Рис.2 .Откр.

А) Выберите место для монтажа

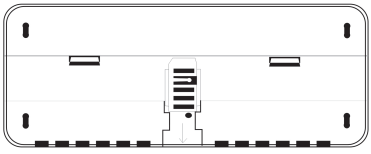

Рис.3. Н

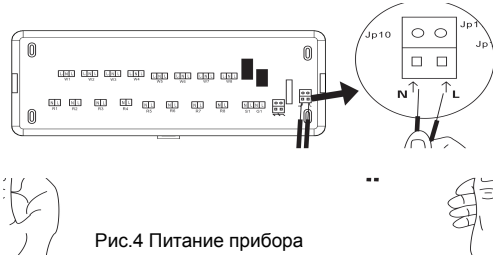

Рис.4 Питание прибора

Б) Отметьте места креплений настене

Г) Подключите провода по схеме

Вниманию пользователя:
Для обеспечения надежной и безопасной работы данного термостата, настоятельно рекомендуем воспользоваться услугами квалифицированных специалистов при монтаже и наладке прибора.

Обращаем ваше внимание на то, что коммутация прибора может осуществляться высоким напряжением, которое может быть опасным для жизни. Поэтому при выполнении подобных работ необходимо привлечение специалистов с соответствующими допусками и разрешениями на проведение подобных работ.
Коммутацию прибора осуществлять только при отсутствии напряжения!

Пользователю запрещается самостоятельно вскрывать прибор, проводить любые ремонтные работы (за исключением замены батарей). Если у вас возникли вопросы и (или) вы не полностью поняли содержание инструкций, пожалуйста обратитесь за консультацией к монтажной организации или к ближайшему дилеру.

Указания по эксплуатации и техническому обслуживанию

Изделие должно эксплуатироваться при параметрах, изложенных в таблице технических характеристик.

Через 30 дней после пуска прибора в эксплуатацию рекомендуется подтянуть винты клемм во избежание искрения контактов.

Не допускайте грубых механических воздействий на корпус изделия, а также контакта с кислотами, щелочами и растворителями.

Прибор следует содержать в чистоте, не допуская попадания загрязнений, жидкостей и насекомых внутрь изделия. Очистку корпуса коммуникатора от пыли допускается производить сухой неабразивной ветошью.

Не реже, чем один раз в год необходимо подтягивать винты клемм коммуникатора.

Правила утилизации

Утилизация изделия (переплавка, захоронение, перепродажа) производится в порядке, установленном Законами РФ от 04 мая 1999 г. № 96-ФЗ «Об охране атмосферного воздуха» (в редакции от 01.01.2015), от 24 июня 1998 г. № 89-ФЗ (в редакции от 01.02.2015г) «Об отходах производства и потребления», от 10 января 2002 № 7-ФЗ « Об охране окружающей среды» (в редакции от 01.01.2015), а также другими российскими и региональными нормами, актами, правилами, распоряжениями и пр., принятыми во исполнение указанных законов.

Гарантийные обязательства

Гарантийный срок составляет один год со дня продажи конечному потребителю. Изготовитель гарантирует соответствие данного изделия требованиям безопасности при условии соблюдения Потребителем правил использования, транспортировки, хранения, монтажа и эксплуатации. Гарантия распространяется на все дефекты, возникшие по вине завода-изготовителя.

ГАРАНТИЯ НЕ РАСПРОСТРАНЯЕТСЯ В СЛУЧАЕ:

- ✓ Нарушения паспортных режимов использования, хранения, монтажа и эксплуатации, ненадлежащей транспортировки и погрузо-разгрузочных работ.
- ✓ Наличия следов физического воздействия, не имеющих отношения к непосредственному назначению данного изделия.
- ✓ Наличия следов воздействия химическими веществами, агрессивными к материалам изделия.
- ✓ Повреждения изделия в результате пожара, стихии, либо других форс-мажорных обстоятельств.
- ✓ Повреждений, вызванных неправильными действиями Потребителя.
- ✓ Наличия следов постороннего вмешательства в конструкцию изделия.

Производитель оставляет за собой право внесения изменений в конструкцию, улучшающие качество изделия при сохранении основных эксплуатационных характеристик.

Условия гарантийного обслуживания

Претензии к качеству товара могут быть предъявлены в течение гарантийного срока. Неисправные изделия в течение гарантийного срока обмениваются бесплатно. Замененные изделия или их части, полученные в результате ремонта, переходят в собственность продавца. Затраты, связанные с монтажом, демонтажом и транспортировкой неисправного изделия в период гарантийного срока Покупателю не возмещаются. В случае необоснованности претензии, затраты на диагностику и экспертизу изделия оплачиваются Покупателем. В случае претензий гарантийного характера, а также при возврате изделия, оно должно быть полностью укомплектованным.

ГАРАНТИЙНЫЙ ТАЛОН №_____

Наименование товара:

№ п/п	Артикул	Количество, шт.
1		
2		
3		
4		
5		
6		

Название и адрес торгующей организации:

Дата продажи_____ Подпись продавца_____

Штамп или печать торгующей организации Штамп о приемке

С условиями гарантии ОЗНАКОМЛЕН и СОГЛАСЕН:

Покупатель_____(подпись).

Гарантия один год со дня продажи.

При предъявлении претензии к качеству товара, покупатель представляет следующие документы:
1. Заявление в произвольной форме, в котором указываются:
   – название организации или Ф.И.О. покупателя, фактический адрес и контактныетелефоны;
   – название и адрес организации, производившей монтаж;
   – основные параметры системы, в которой было установлено изделие;
   – краткое описание дефекта.
2. Документ, подтверждающий покупку изделия (накладная, квитанция).
3. Акт гидравлического испытания системы, в которой было установлено изделие.
4. Настоящий заполненный гарантийный талон.

Отметка о возврате или обмене товара:

_____

_____

Дата: «_____»_____20_____г. Подпись_____